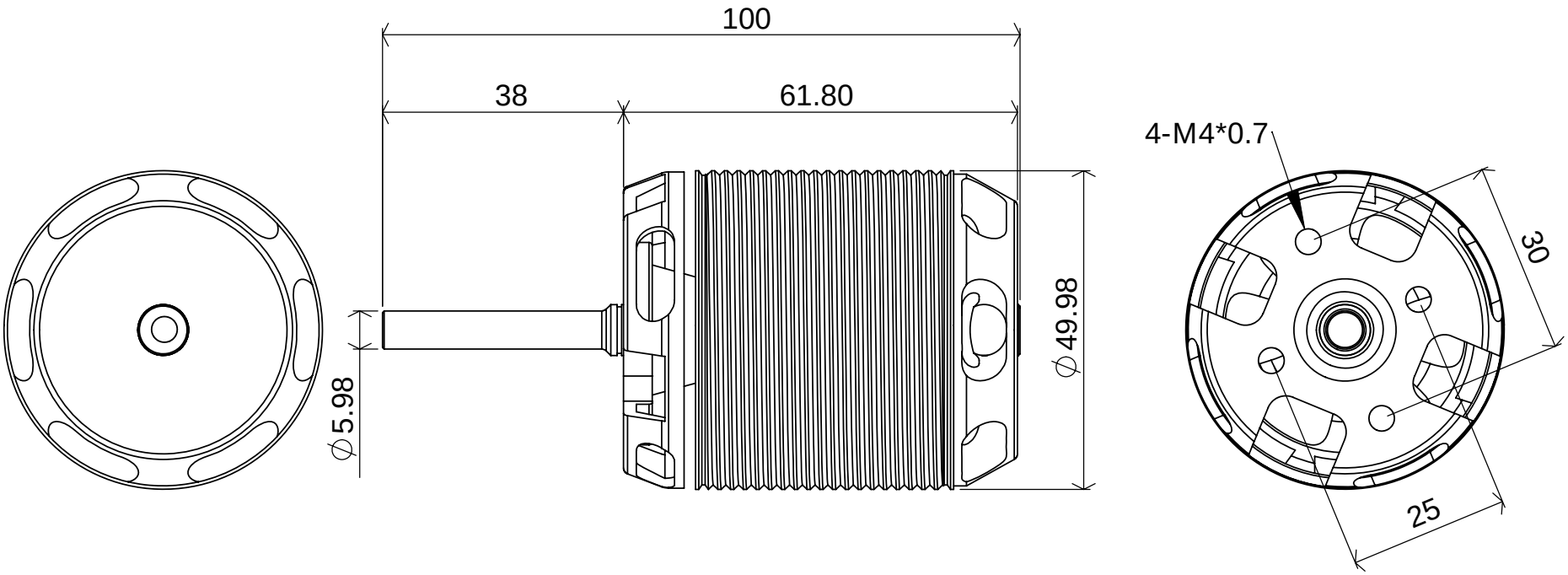HKIII-4035 MOTOR